STAROSTWO POWIATOWE
w ŁUKOWIE
WYDZIAŁ BUDOWNICTWA,
21-400 Łuków, ul. Piłsudskiego 14

66

RZUT FUNDAMENTÓW
skala 1:100

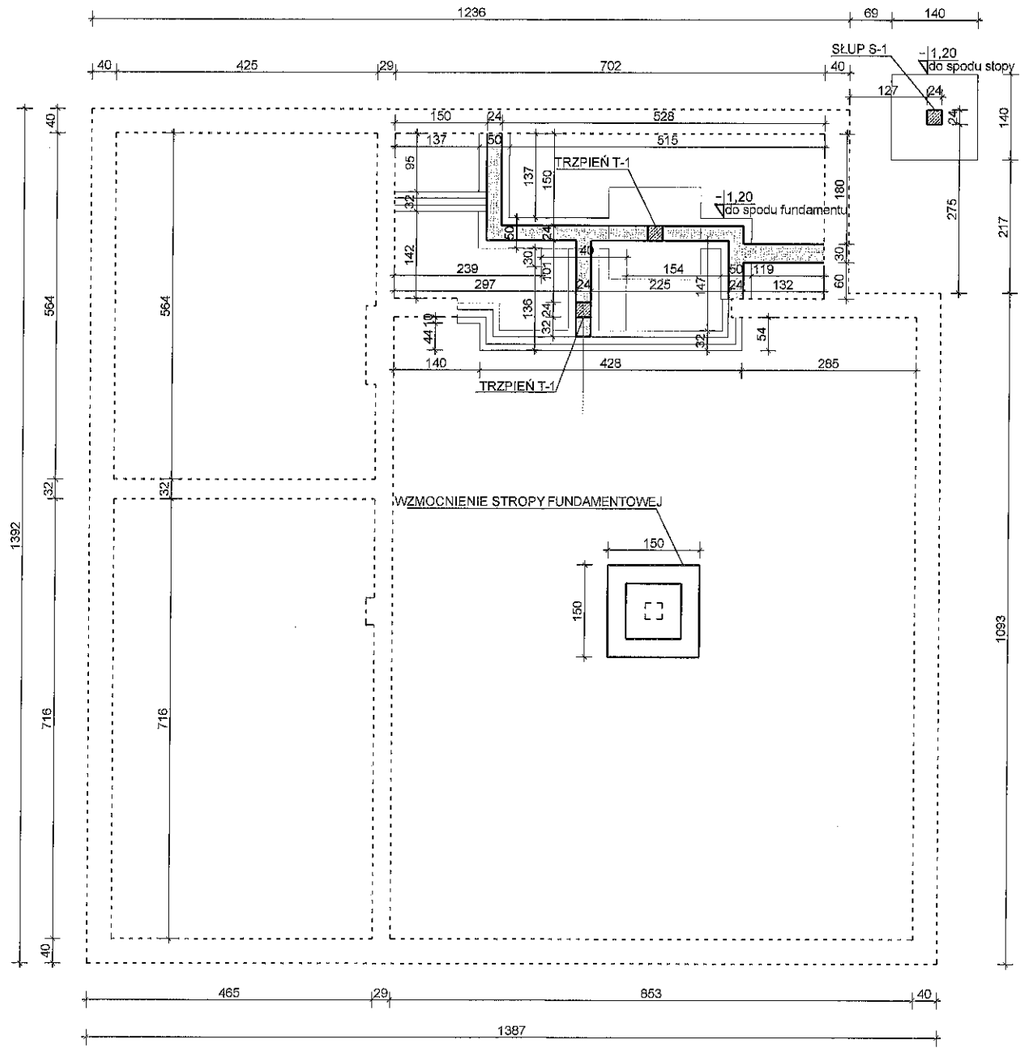

UWAGA:
1. Wykonac zbrojenie podłużne ław fundamentowych 4Ø12, strzemiona Ø6 co 30cm
2. Pręty główne zbrojenia ław łączyć na zakład, długość zakładu L=55cm
3. Zbrojenie stopy fundamentowej podwójna krata Ø 12 co 10 cm
3. Izolacja pozioma papa termozgrzewalna
4. Izolacja pionowa: IZOLBET
5. Beton podkładowy B10, grub. min. 10 cm.
6. Spód betonu podkładowego na gruncie rodzimym.
7. W przypadku stwierdzenia zalegania gruntu nasypowego poniżej poziomu posadowienia należy go wybrać do gruntu rodzimego i wypełnić chudym betonem.
8. Odbiór wykopów i zbrojenia fundamentów dokonać z udziałem inspektora nadzoru oraz kierownika budowy.
9. Wymiary podane do spodu ław i fundamentów.
10. Podczas wykonywania wzmocnienia istniej ącej stopy fundamentowej należy powiadomić projektanta konstrukcji.

BETON C16/20 (B-20)
STAL ZBROJENIOWA
A-I, St3-b, fyd=210 MPA
dla: Ø6 – Ø8

A-III, 34GS, fyd=350 MPa, (RB500W)
dla: Ø12-20

Otulina zbrojenia:
c=50 mm- dla spodu fundamentów
c=20 mm dla pozostałych elementów żelbetowych

ŁAWA FUNDAMENTOWA
SKALA 1:50

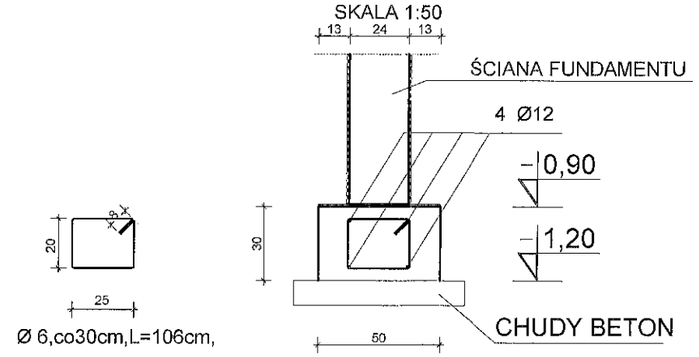

Ø 6,co30cm,L=106cm,

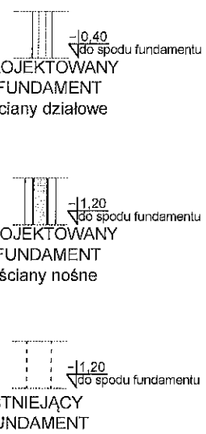

CENTRUM PROJEKTOWO - BUDOWLANE "BUDPLAN"
www.budplan.pl

NADBUDOWA I ROZBUDOWA BUDYNKU ŚWIETLICY WIEJSKIEJ WRAZ Z CZĘŚCIĄ OSP, GÓZD, 21-422 STANIN, DZ. NR EWID. 360/5, 1068/2

INWESTOR
GMINA STANIN, STANIN 62, 21-422 STANIN

NAZWA RYSUNKU:	SKALA:
RZUT FUNDAMENTÓ	1:100

BRANŻA:
KONSTRUKCYJNA

SPECJALNOŚĆ:	PROJEKTANT:	PODPIS:
konstrukcja projektant	EDWARD IZDEBSKI	
Nr uprawnień	GT 4224/17-15/76	
konstrukcja sprawdzający	CZESŁAW SPRYCHA	
Nr uprawnień	4/69	

ŁUKÓW, STYCZEŃ 2015

STAROSTWO POWIATOWE W ŁUKOWIE
WYDZIAŁ GEODEZJI, KARTOGRAFII I ARCHITEKTURY
21-400 Łuków, ul. Piłsudskiego 14

(67)

RZUT PARTERU
skala 1:100

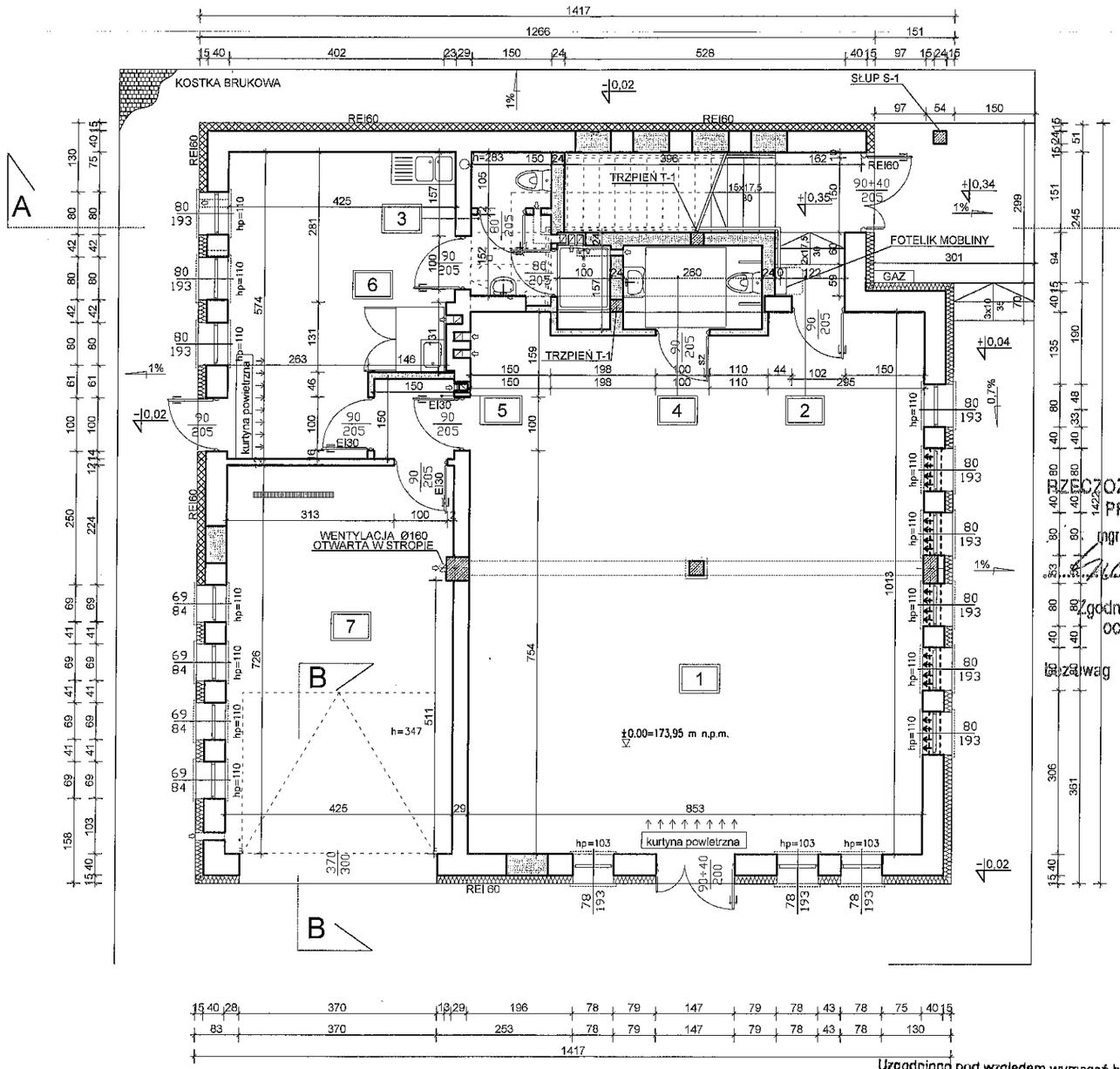

ZESTAWIENIE POWIERZCHNI		
L.p.	POMIESZCZENIE	m2
1	ŚWIETLICA	84,46
2	KLATKA SCHODOWA	13,89
3	ŁAZIENKA	5,55
4	WC NIEPEŁNOSPRAWNI	4,07
5	PRZEDSIONEK P.POŻ.	2,25
6	POM. SOCJALNE	21,55
7	GARAŻ	30,85
	RAZEM	162,62

POWIERZCHNIA NETTO LICZONA:
poniżej 140cm - 0%
między 140cm - 220cm - 50%
powyżej 220cm - 100%

RZECZOZNAWCA ds. ZABEZPIECZEŃ PRZECIWPOŻAROWYCH
mgr inż. Dariusz Wardak, Nr upr. 450/2002
Łuków 10.03.2015 r.
(miejscowość, data)
Zgodność projektu z wymaganiami ochrony przeciwpożarowej stwierdzam
bez uwag
~~z uwagami~~

WEŁNA MINERALNA

ŚCIANA ISTNIEJĄCA

ŚCIANA PROJEKTOWANA

nawiewnik higrosterowany o wydajności 40m3/h każdy

EI30 - klasa odporności ogniowej
sz - drzwi z samozamykaczem

UWAGA:
- ściany konstrukcyjne zewnętrzne i wewnętrzne wykonać z pustaków ceramicznych gr. 24cm i 40 cm na zaparawie cement.-wapiennej marki min. 5MPa
- ściany działowe z pustaków ceramicznych
- nadproża drzwi wewnętrznych w ścianach działowych wykonać z nadproży systemowych, L-19
- w projekcie zastosowano systemy kominowe i wentylacyjne firmy Schiedel
- wszystkie roboty prowadzić pod nadzorem osoby uprawnionej, zgodnie ze sztuką budowlaną oraz wiedzą techniczną
- umiejscowienie przebić instalacyjnych odczytać z odpowiednich rysunków branżowych; rysunek rozpatrywać łącznie z rysunkami poszczególnych branż oraz opisem technicznym
- wszystkie wymiary podano w centymetrach

Uzgodniono pod względem wymagań higienicznych i zdrowotnych bez zastrzeżeń / ~~z zastrzeżeniami~~

Data 10.03.2015
L.p. 91/2015

mgr inż. Anna Mościcka-Wardak
Rzeczoznawca do spraw sanitarno-higienicznych
nr uprawnień 4/72/02
w zakresie bez ograniczeń
08-110 Siedlce, ul. Piwna 5
tel. 608-378-439

LICZBA PRZEBYWAJĄCYCH NA PARTERZE DO 10 OSÓB

CENTRUM PROJEKTOWO - BUDOWLANE "BUDPLAN"
www.budplan.pl

NADBUDOWA I ROZBUDOWA BUDYNKU ŚWIETLICY WIEJSKIEJ WRAZ Z CZĘŚCIĄ OSP, GÓZD, 21-422 STANIN, DZ. NR EWID. 360/5, 1068/2

INWESTOR
GMINA STANIN, STANIN 62, 21-422 STANIN

NAZWA RYSUNKU:	SKALA:
RZUT PARTERU	1:100

BRANŻA:
ARCHITEKTURA

SPECJALNOŚĆ:	PROJEKTANT:	PODPIS:
architektura projektant	MAGDALENA RAFALSKA	
Nr uprawnień	2/02/OL	
architektura sprawdzający	CZESŁAW SPRYCHA	
Nr uprawnień	227/Wa/75	

ŁUKÓW, STYCZEŃ 2015

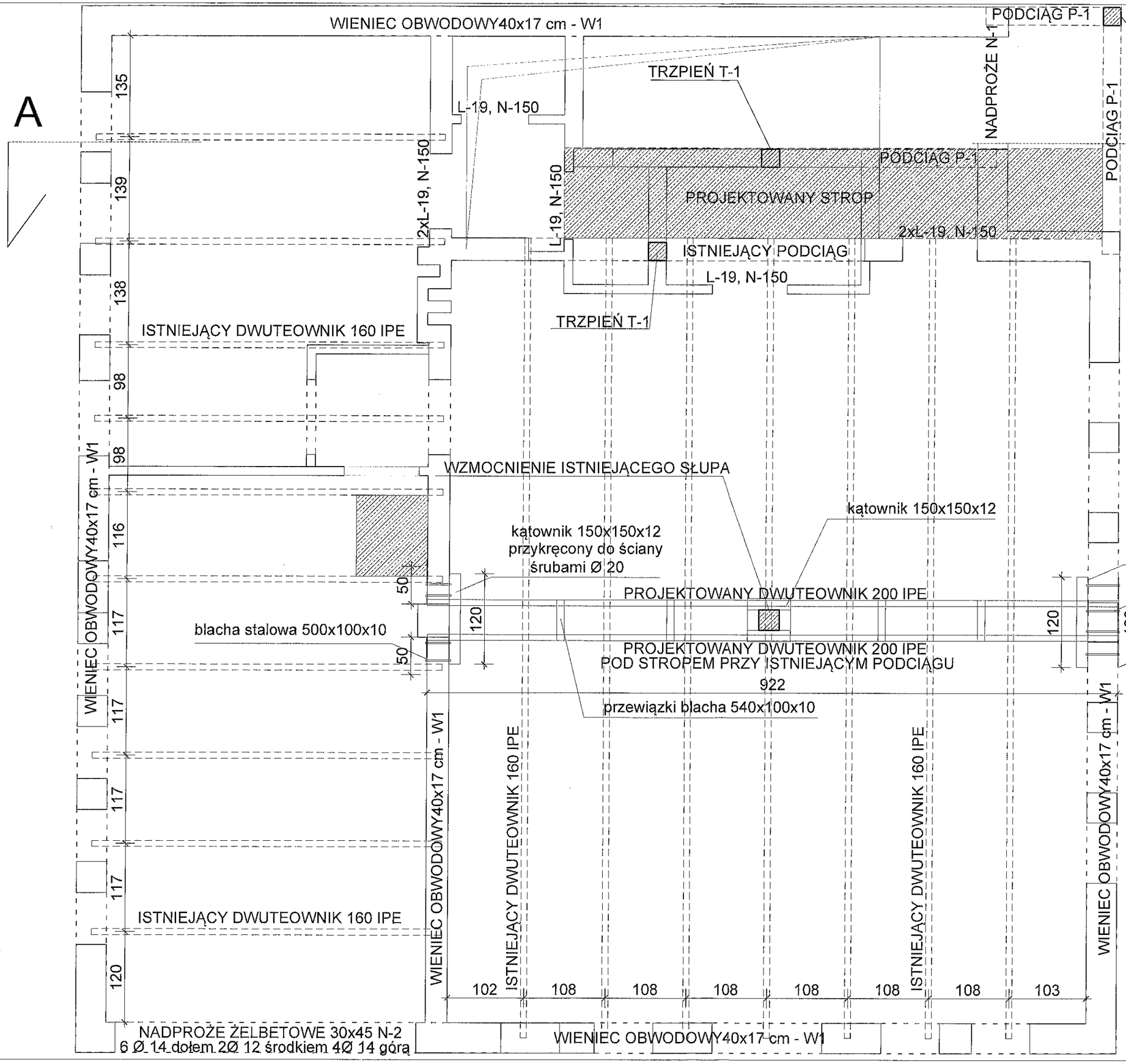

STAROSTWO POWIATOWE W ŁUKOWIE
WYDZIAŁ BUDOWNICTWA I ARCHITEKTURY
21-400 Łuków, ul. Piłsudskiego 14

68

RZUT STROPU
skala 1:50

UWAGA:
1. Grubość spropu przy schodach 12 cm zbrojenie krzyżowo #12 co 15 cmm
2. Zbrojenie główne układać na przemian co 15 cm.
3. Otulina zbrojenie głównego: 3 cm.
4. Pręty zbrojenia podłużnego wylewek i wieńców w narożach i po długości należy łączyć na zakład na długości 55cm.
5. Należy wykonać trzpienie w ścianie kolankowej w rozstawie wg odpowiedniego rzutu, wypuścić z wieńca w stropie pręty startowe, zbrojenie główne 4#12 strzemiona #6 co 20 cm
6. UWAGI:
-GATUNEK STALI S275
-ELEMENTY SŁUPA ORAZ DWUTEOWNIKA ŁĄCZYĆ SPOINAMI PACHWINOWYMI GRUBOŚCI 10MM

BETON C16/20 (B-20)
STAL: # - AIII (Bst500)
STAL: ∅ A0 (St0S-B)

CENTRUM PROJEKTOWO - BUDOWLANE "BUDPLAN"
www.budplan.pl

NADBUDOWA I ROZBUDOWA BUDYNKU ŚWIETLICY WIEJSKIEJ WRAZ Z CZĘŚCIĄ OSP, GÓZD, 21-422 STANIN, DZ. NR EWID. 360/5, 1068/2

INWESTOR
GMINA STANIN, STANIN 62, 21-422 STANIN

NAZWA RYSUNKU:	SKALA:
RZUT STROPU	1:50

BRANŻA:
KONSTRUKCJIA

SPECJALNOŚĆ:	PROJEKTANT:	PODPIS:
konstrukcja projektant	EDWARD IZDEBSKI	
Nr uprawnień	GT 4224/17-15/76	
konstrukcja sprawdzający	CZESŁAW SPRYCHA	
Nr uprawnień	4/69	

ŁUKÓW, STYCZEŃ 2015

STAROSTWO POWIATOWE
w ŁUKOWIE
WYDZIAŁ BUDOWNICTWA
ARCHITEKTURY
21-400 Łuków ul. Partyzantów 14

69

RZUT PODDASZA

skala 1:100

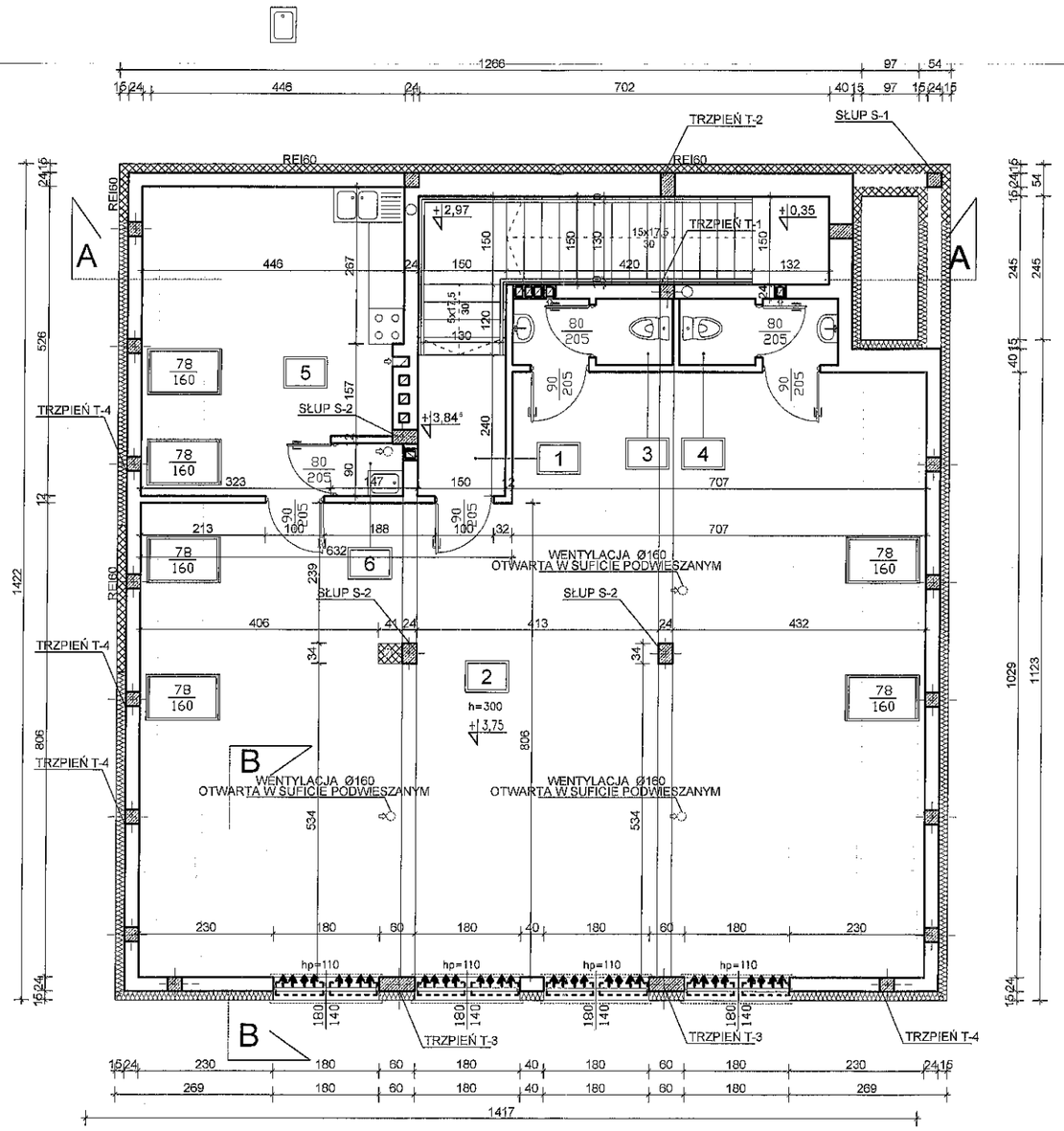

ZESTAWIENIE POWIERZCHNI NETTO		
L.p.	POMIESZCZENIE	m2
1	KLATKA SCHODOWA	3,60
2	ŚWIETLICA	123,57
3	WC	2,92
4	WC	2,92
5	POM. SOCJALNE	23,14
6	POM. PORZĄDKOWE	0,99
	RAZEM	157,14

ZESTAWIENIE POWIERZCHNI		
L.p.	POMIESZCZENIE	m2
1	KLATKA SCHODOWA	3,60
2	ŚWIETLICA	112,05
3	WC	2,92
4	WC	2,92
5	POM. SOCJALNE	18,30
6	POM. PORZĄDKOWE	0,99
	RAZEM	140,78

POWIERZCHNIA NETTO LICZONA:
poniżej 140cm - 0%
między 140cm - 220cm - 50%
powyżej 220cm - 100%

nawiewnik higrosterowany o wydajności 40m3/h każdy

EI30 - klasa odporności ogniowej
sz - drzwi z samozamykaczem

UWAGA:
- ściany konstrukcyjne zewnętrzne i wewnętrzne wykonać z pustaków ceramicznych gr. 24cm i 40 cm na zaparawie cement.-wapiennej marki min. 5MPa
- ściany działowe z pustaków ceramicznych
- nadproża drzwi wewnętrznych w ścianach działowych wykonać z nadproży systemowych, L-19
- w projekcie zastosowano systemy kominowe i wentylacyjne firmy Schiedel
- wszystkie roboty prowadzić pod nadzorem osoby uprawnionej, zgodnie ze sztuką budowlaną oraz wiedzą techniczną
- umiejscowienie przebić instalacyjnych odczytać z odpowiednich rysunków branżowych; rysunek rozpatrywać łącznie z rysunkami poszczególnych branż oraz opisem technicznym
- wszystkie wymiary podano w centymetrach

LICZBA PRZEBYWAJĄCYCH NA PODDASZU DO 20 OSÓB

CENTRUM PROJEKTOWO - BUDOWLANE "BUDPLAN"
www.budplan.pl

NADBUDOWA I ROZBUDOWA BUDYNKU ŚWIETLICY WIEJSKIEJ WRAZ Z CZĘŚCIĄ OSP, GÓZD, 21-422 STANIN, DZ. NR EWID. 360/5, 1068/2

INWESTOR

GMINA STANIN, STANIN 62, 21-422 STANIN

NAZWA RYSUNKU:	SKALA:
RZUT PODDASZA	1:100

BRANŻA:

ARCHITEKTURA

SPECJALNOŚĆ:	PROJEKTANT:	PODPIS:
architektura projektant	MAGDALENA RAFALSKA	
Nr uprawnień	2/02/OL	
architektura sprawdzający	CZESŁAW SPRYCHA	
Nr uprawnień	227/Wa/75	

ŁUKÓW, STYCZEŃ 2015

STAROSTWO POWIATOWE
W ŁUKOWIE
WYDZIAŁ BUDOWNICTWA
ARCHITEKTURY
21-400 Łuków, ul. Piłsudskiego 14

KONSTRUKCJA PODDASZA
skala 1:50

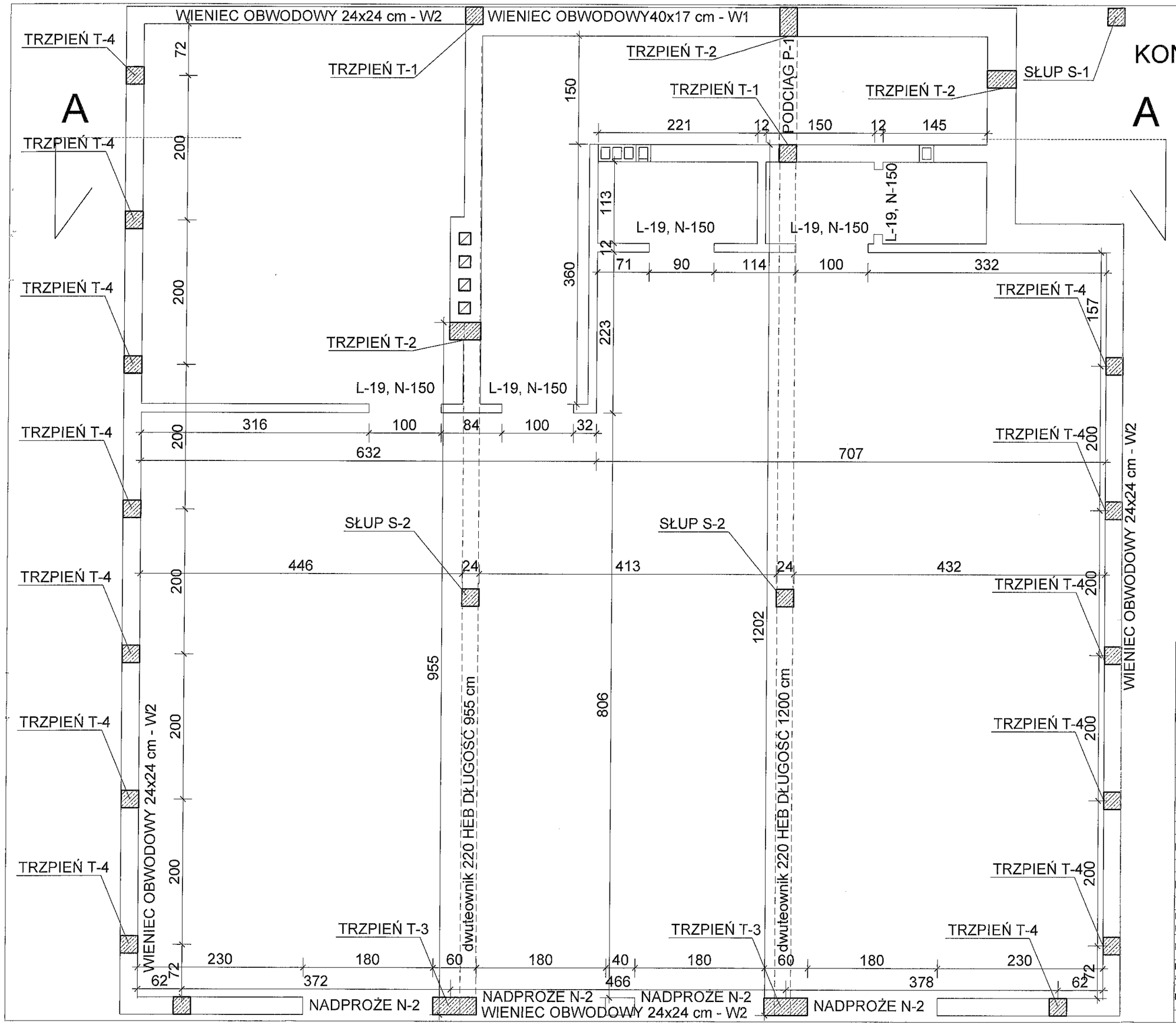

UWAGA:

1. Otulina zbrojenie głównego: 3 cm.
2. Pręty zbrojenia podłużnego wylewek i wieńców w narożach i po długości należy łączyć na zakład na długości 55cm.
3. Należy wykonać trzpienie w ścianie kolankowej w rozstawie wg odpowiedniego rzutu, wypuścić z wieńca w stropie pręty startowe, zbrojenie główne 4#12 strzemiona #6 co 20 cm

BETON C16/20 (B-20)
STAL: # - AIII (Bst500)
STAL: ∅ A0 (St0S-B)

CENTRUM PROJEKTOWO - BUDOWLANE "BUDPLAN"
www.budplan.pl

NADBUDOWA I ROZBUDOWA BUDYNKU ŚWIETLICY WIEJSKIEJ WRAZ Z CZĘŚCIĄ OSP, GÓZD, 21-422 STANIN, DZ. NR EWID. 360/5, 1068/2

INWESTOR

GMINA STANIN, STANIN 62, 21-422 STANIN

NAZWA RYSUNKU:		SKALA:
RZUT STROPU		1:50
BRANŻA:		
KONSTRUKCJIA		
SPECJALNOŚĆ:	PROJEKTANT:	PODPIS:
konstrukcja projektant	EDWARD IZDEBSKI	
Nr uprawnień	GT 4224/17-15/76	
konstrukcja sprawdzający	CZESŁAW SPRYCHA	
Nr uprawnień	4/69	

ŁUKÓW, STYCZEŃ 2015

STAROSTWO POWIATOWE
W ŁUKOWIE
WYDZIAŁ BUDOWNICTWA
I ARCHITEKTURY
21-400 Łuków ul. Piłsudskiego 14

71

RZUT WIĘŹBY DACHOWEJ
skala 1:100

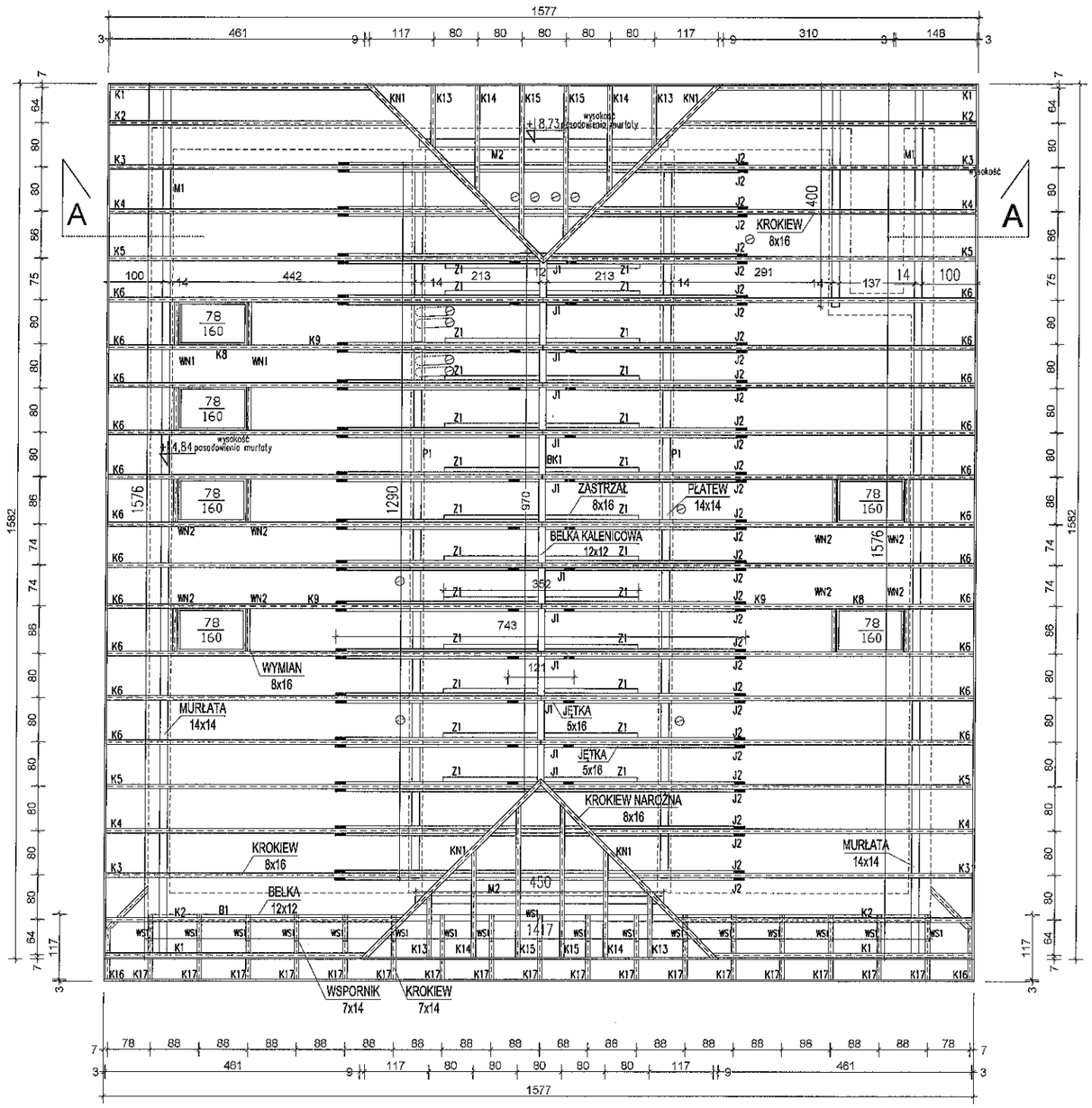

CENTRUM PROJEKTOWO - BUDOWLANE "BUDPLAN"
www.budplan.pl

NADBUDOWA I ROZBUDOWA BUDYNKU ŚWIETLICY WIEJSKIEJ WRAZ Z CZĘŚCIĄ OSP, GÓZD, 21-422 STANIN, DZ. NR EWID. 360/5, 1068/2

INWESTOR

GMINA STANIN, STANIN 62, 21-422 STANIN

NAZWA RYSUNKU:	SKALA:
RZUT WIĘŹBY DACHOWEJ	1:100

BRANŻA:

ARCHITEKTURA

SPECJALNOŚĆ:	PROJEKTANT:	PODPIS:
architektura projektant	MAGDALENA RAFALSKA	
Nr uprawnień	2/02/OL	
architektura sprawdzający	CZESŁAW SPRYCHA	
Nr uprawnień	227/Wa/75	

ŁUKÓW, STYCZEŃ 2015

STAROSTWO POWIATOWE
W ŁUKOWIE
WYDZIAŁ BUDOWNICTWA
ARCHITEKTURY
21-400 Łuków, ul. Piłsudskiego 14
12

RZUT DACHU

skala 1:100

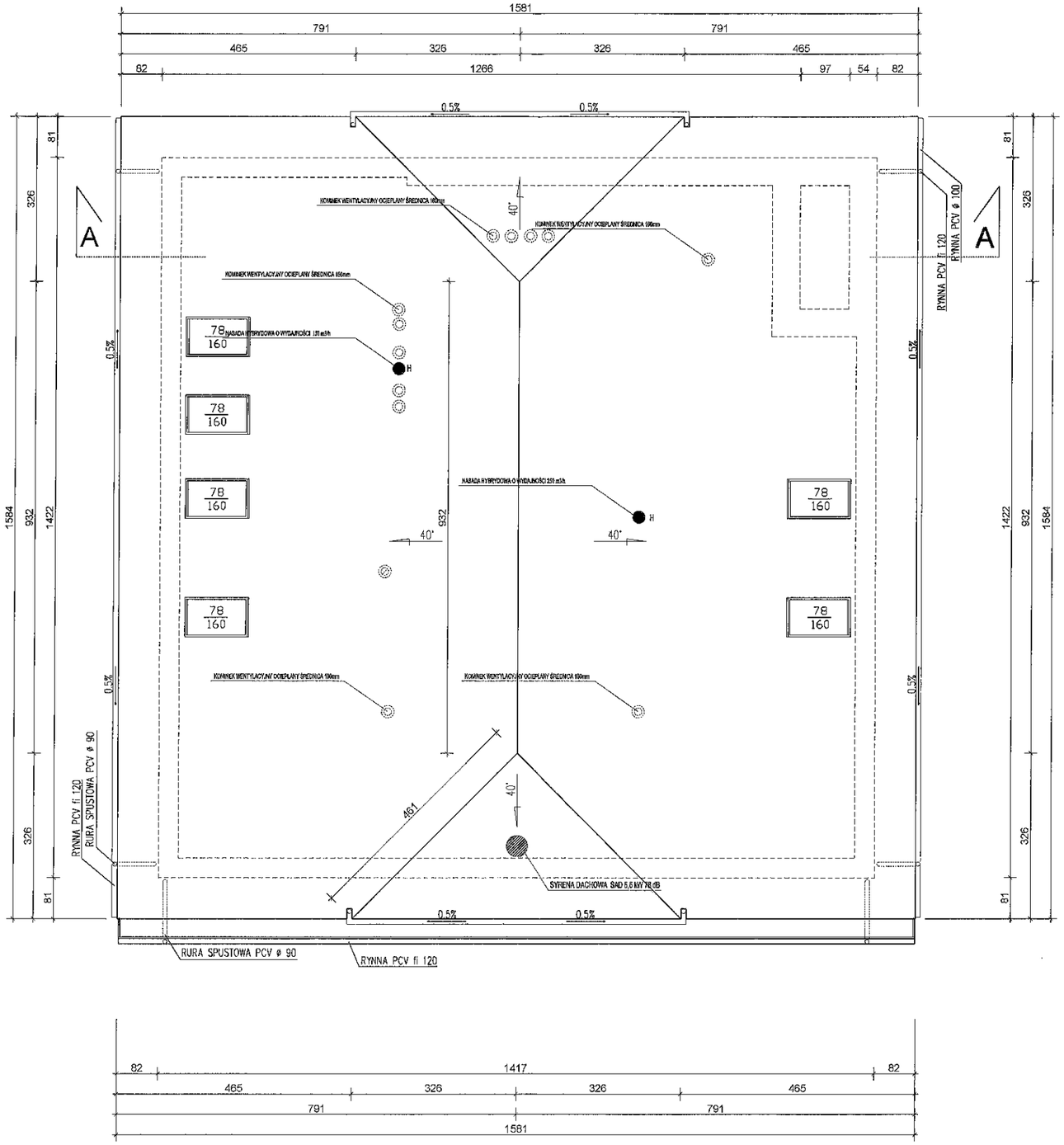

CENTRUM PROJEKTOWO - BUDOWLANE "BUDPLAN"
www.budplan.pl

NADBUDOWA I ROZBUDOWA BUDYNKU ŚWIETLICY WIEJSKIEJ WRAZ Z CZĘŚCIĄ OSP, GÓZD, 21-422 STANIN, DZ. NR EWID. 360/5, 1068/2

INWESTOR

GMINA STANIN, STANIN 62, 21-422 STANIN

NAZWA RYSUNKU:	SKALA:
RZUT DACHU	1:100

BRANŻA:

ARCHITEKTURA

SPECJALNOŚĆ:	PROJEKTANT:	PODPIS:
architektura projektant	MAGDALENA RAFALSKA	
Nr uprawnień	2/02/OL	
architektura sprawdzający	CZESŁAW SPRYCHA	
Nr uprawnień	227/Wa/75	

ŁUKÓW, STYCZEŃ 2015

73

CENTRUM PROJEKTOWO - BUDOWLANE "BUDPLAN" www.budplan.pl	NAZWA RYSUNKU: PRZEKRÓJ — 1:50
	BRANŻA: ARCHITEKTURA
NADBUDOWA I ROZBUDOWA BUDYNKU ŚWIETLICY WIEJSKIEJ WRAZ Z CZĘŚCIĄ OSP, GÓZD, 21-422 STANIN, DZ. NR EWID. 360/5, 1068/2	SPECJALNOŚĆ: architektura — PROJEKTANT: MAGDALENA RAFALSKA
	Nr uprawnień: 2/02/OL
INWESTOR	architektura sprawdzający: CZESŁAW SPRYCHA
GMINA STANIN, STANIN 62, 21-422 STANIN	Nr uprawnień: 227/Wa/75
	ŁUKÓW, STYCZEŃ 2015

STAROSTWO POWIATOWE w ŁUKOWIE WYDZIAŁ BUDOWNICTWA I ARCHITEKTURY 21-400 Łuków, ul. Piłsudskiego 14

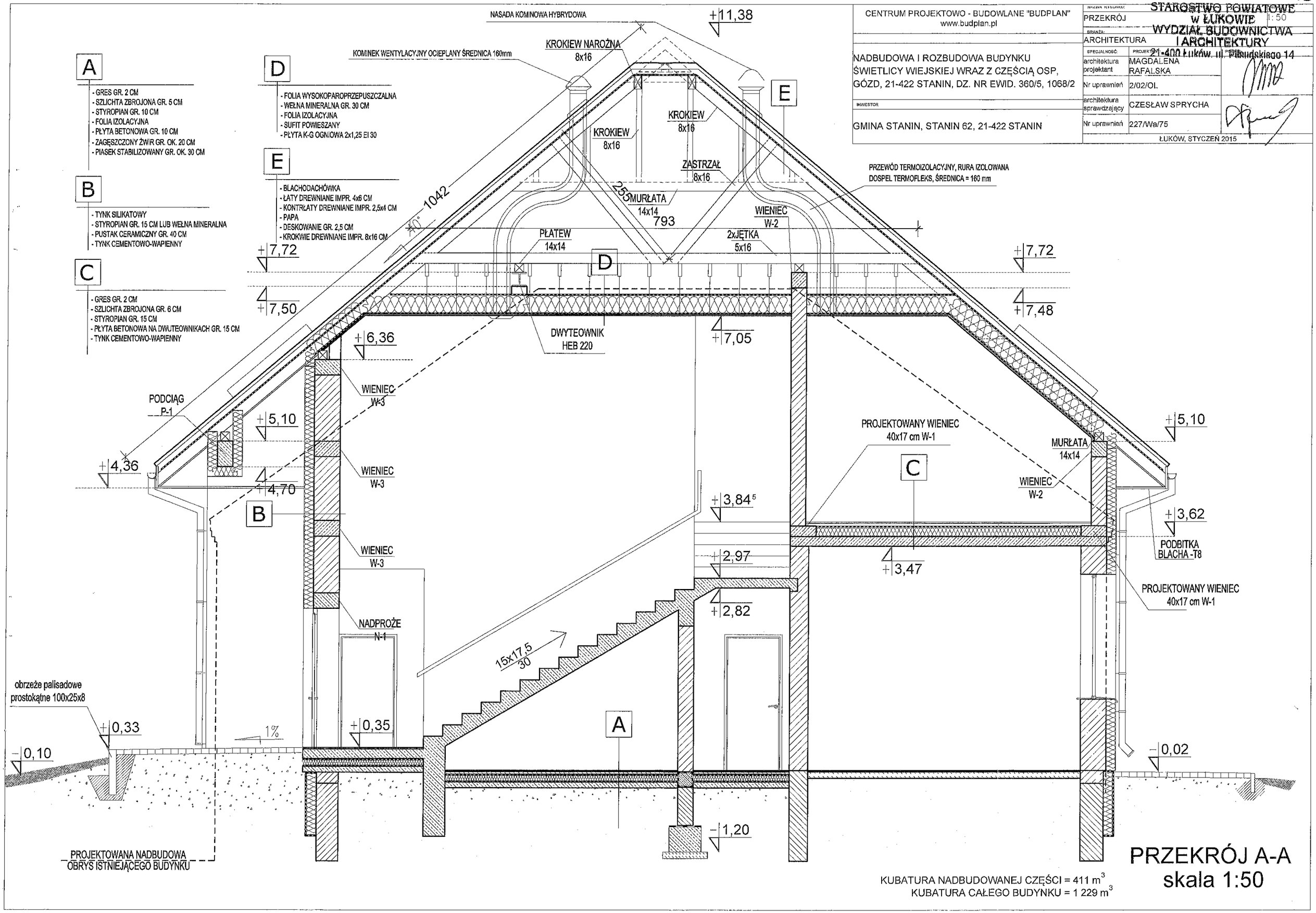

KUBATURA NADBUDOWANEJ CZĘŚCI = 411 m³
KUBATURA CAŁEGO BUDYNKU = 1 229 m³

PRZEKRÓJ A-A
skala 1:50

74

PRZEKRÓJ B-B

STAROSTWO POWIATOWE W ŁUKOWIE
Wydział Budownictwa i Architektury
21-400 Łuków, ul. Piłsudskiego 14

A

- GRES GR. 2 CM
- SZLICHTA ZBROJONA GR. 5 CM
- STYROPIAN GR. 10 CM
- FOLIA IZOLACYJNA
- PŁYTA BETONOWA GR. 10 CM
- ZAGĘSZCZONY ŻWIR GR. OK. 20 CM
- PIASEK STABILIZOWANY GR. OK. 30 CM

B

- TYNK MINERALNY
- STYROPIAN GR. 15 CM
- PUSTAK CERAMICZNY GR. 40 CM
- TYNK CEMENTOWO-WAPIENNY

C

- GRES GR. 2 CM
- SZLICHTA ZBROJONA GR. 6 CM
- STYROPIAN GR. 15 CM
- PŁYTA BETONOWA NA DWUTEOWNIKACH GR. 15 CM
- TYNK CEMENTOWO-WAPIENNY

D

- FOLIA WYSOKOPAROPRZEPUSZCZALNA
- WEŁNA MINERALNA GR. 30 CM
- FOLIA IZOLACYJNA
- SUFIT POWIESZANY
- PŁYTA K-G OGNIOWA 2x1,25 EI 30

E

- BLACHODACHÓWKA
- ŁATY DREWNIANE IMPR. 4x6 CM
- KONTRŁATY DREWNIANE IMPR. 2,5x4 CM
- PAPA
- DESKOWANIE GR. 2,5 CM
- KROKWIE DREWNIANE IMPR. 8x16 CM

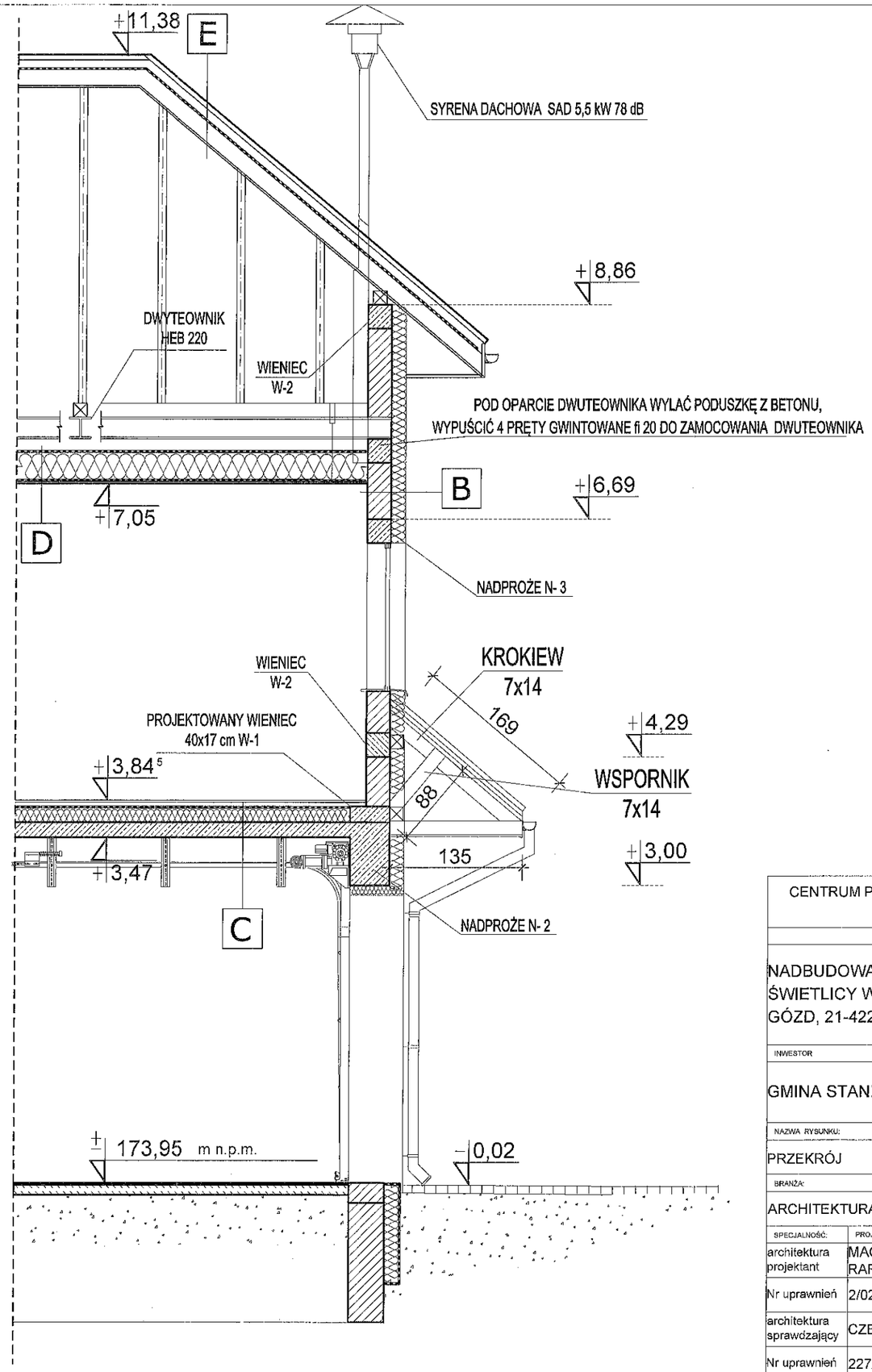

CENTRUM PROJEKTOWO - BUDOWLANE "BUDPLAN"
www.budplan.pl

NADBUDOWA I ROZBUDOWA BUDYNKU ŚWIETLICY WIEJSKIEJ WRAZ Z CZĘŚCIĄ OSP, GÓZD, 21-422 STANIN, DZ. NR EWID. 360/5, 1068/2

INWESTOR

GMINA STANIN, STANIN 62, 21-422 STANIN

NAZWA RYSUNKU:	SKALA:
PRZEKRÓJ	1: 50

BRANŻA:

ARCHITEKTURA

SPECJALNOŚĆ:	PROJEKTANT:	PODPIS:
architektura projektant	MAGDALENA RAFALSKA	
Nr uprawnień	2/02/OL	
architektura sprawdzający	CZESŁAW SPRYCHA	
Nr uprawnień	227/Wa/75	

ŁUKÓW, STYCZEŃ 2015

STAROSTWO POWIATOWE
WYDZIAŁ BUDOWNICTWA
21-400 Łuków, ul. Piłsudskiego 14

SZCZEGÓŁY KONSTRUKCYJNE
WZMOCNIENIE KONSTRUKCJI

skala 1:25

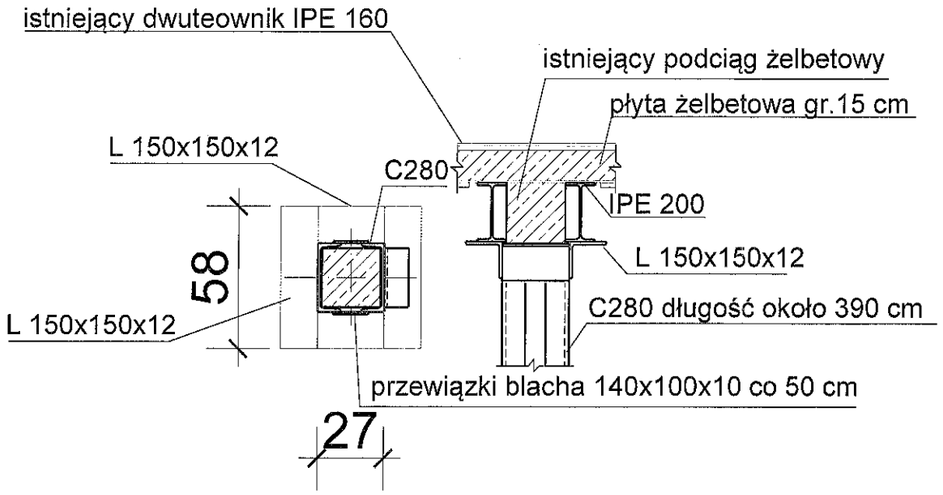

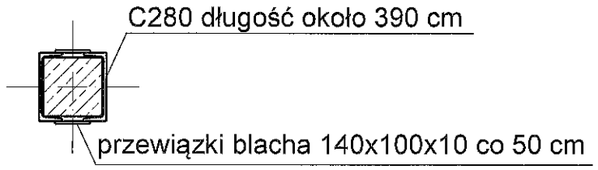

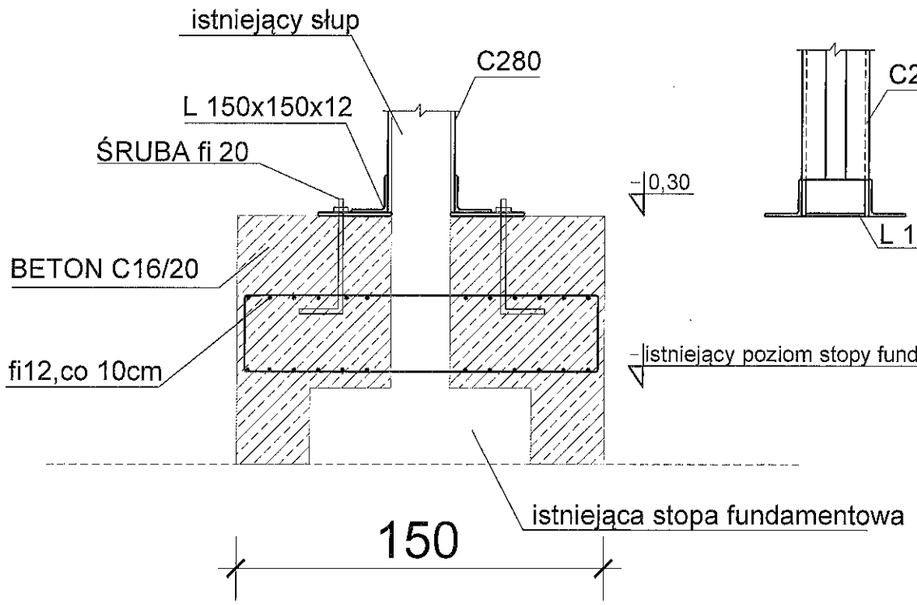

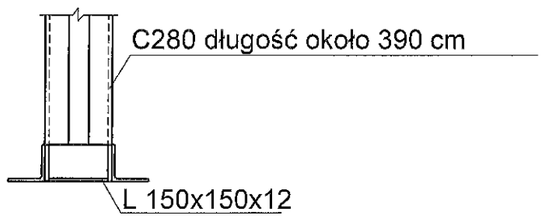

UWAGI:
-GATUNEK STALI S275
-ELEMENTY ŁĄCZYĆ SPOINAMI PACHWINOWYMI GRUBOŚCI 10MM
-ELEMENTY PROJEKTOWANEGO PODCIĄGU STALOWEGO POŁĄCZYĆ Z ISTNIEJĄCYMI BELKAMI STROPOWYMI
-ELEMENTY STALOWE ZABUDOWAĆ PŁYTĄ KARTON GIPS NA STELAŻU METALOWYM

CENTRUM PROJEKTOWO - BUDOWLANE "BUDPLAN"
www.budplan.pl

NADBUDOWA I ROZBUDOWA BUDYNKU ŚWIETLICY WIEJSKIEJ WRAZ Z CZĘŚCIĄ OSP, GÓZD, 21-422 STANIN, DZ. NR EWID. 360/5, 1068/2

INWESTOR
GMINA STANIN, STANIN 62, 21-422 STANIN

NAZWA RYSUNKU:	SKALA:
SZCZEGÓŁY KONSTRUKCYJNE	1: 25

BRANŻA:
KONSTRUKCJIA

SPECJALNOŚĆ:	PROJEKTANT:	PODPIS:
konstrukcja projektant	EDWARD IZDEBSKI	
Nr uprawnień	GT4224/17-15/762/02/OL	
konstrukcja sprawdzający	CZESŁAW SPRYCHA	
Nr uprawnień	4/69	

ŁUKÓW, STYCZEŃ 2015

STAROSTWO POWIATOWE
W ŁUKOWIE
WYDZIAŁ ARCHITEKTURY
21-400 Łuków, ul. Piłsudskiego 14

ELEWACJE
skala 1:100

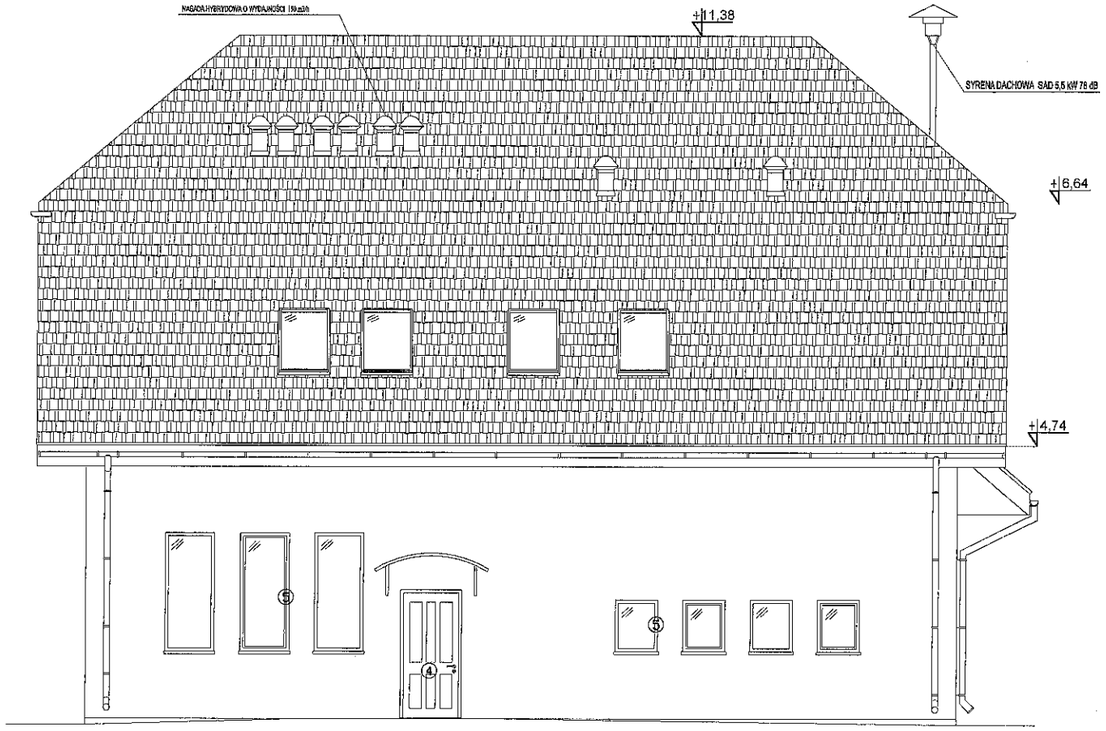

ELEWACJA WSCHODNIA

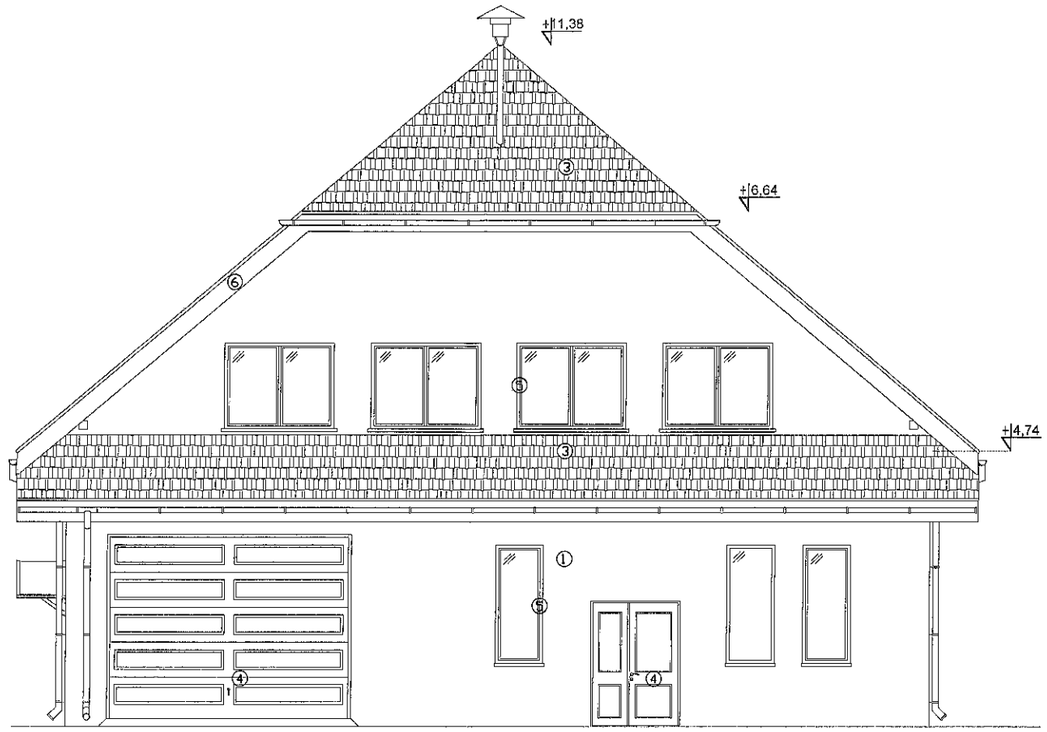

ELEWACJA PÓŁNOCNA

KOLORYSTYKA

1 -KOLOR ELEWACJI SZARY
2 -KOLOR COKOŁÓW SZARY
3 -KOLOR BLACHODACHÓWKI CZERWONY
4 -KOLOR STOLARKI DRZWIOWEJ CZERWONY
5 -KOLOR STOLARKI OKIENNEJ BIAŁY
6 -KOLOR OBRÓBEK BLACHARSKICH CZERWONY

CENTRUM PROJEKTOWO - BUDOWLANE "BUDPLAN"
www.budplan.pl

NADBUDOWA I ROZBUDOWA BUDYNKU ŚWIETLICY WIEJSKIEJ WRAZ Z CZĘŚCIĄ OSP, GÓZD, 21-422 STANIN, DZ. NR EWID. 360/5, 1068/2

INWESTOR

GMINA STANIN, STANIN 62, 21-422 STANIN

NAZWA RYSUNKU:	SKALA:
RZUT DACHU	1:100

BRANŻA:

ARCHITEKTURA

SPECJALNOŚĆ:	PROJEKTANT:	PODPIS:
architektura projektant	MAGDALENA RAFALSKA	
Nr uprawnień	2/02/OL	
architektura sprawdzający	CZESŁAW SPRYCHA	
Nr uprawnień	227/Wa/75	

ŁUKÓW, STYCZEŃ 2015

STAROSTWO POWIATOWE
W ŁUKOWIE
WYDZIAŁ BUDOWNICTWA
21-400 Łuków, ul. Piłsudskiego 14
77

ELEWACJE

skala 1:100

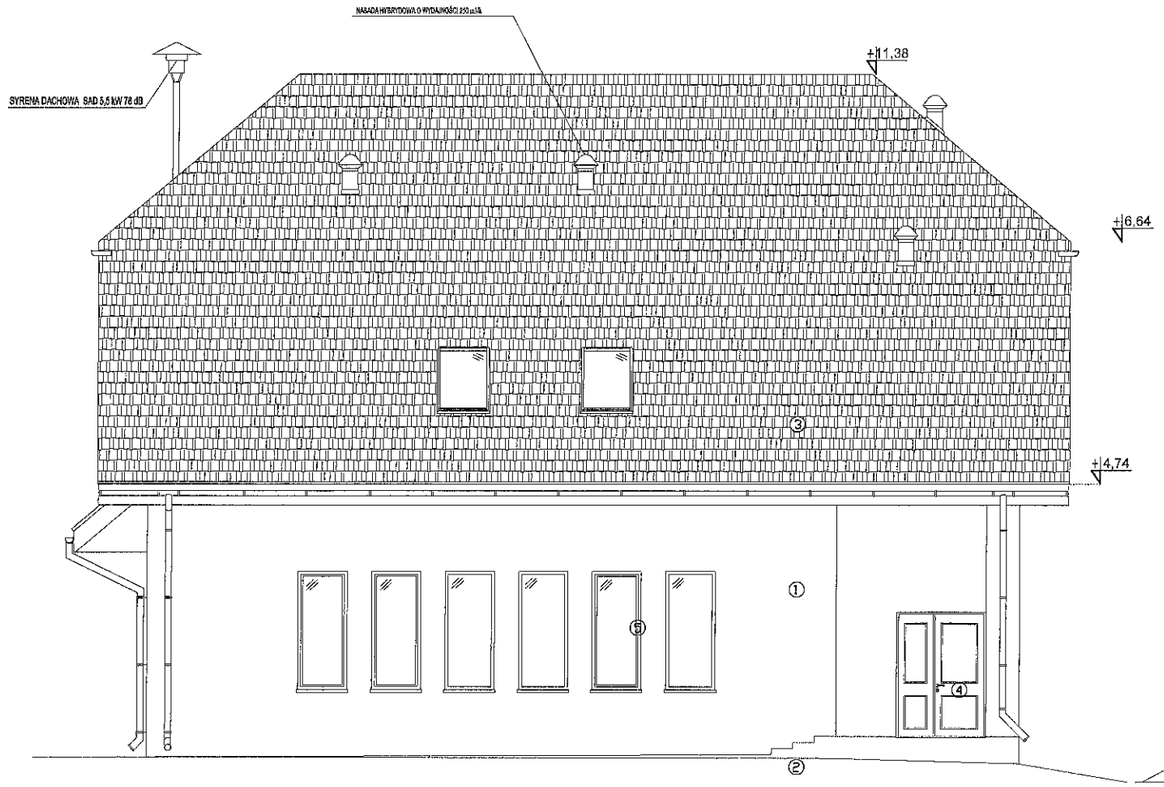

ELEWACJA ZACHODNIA

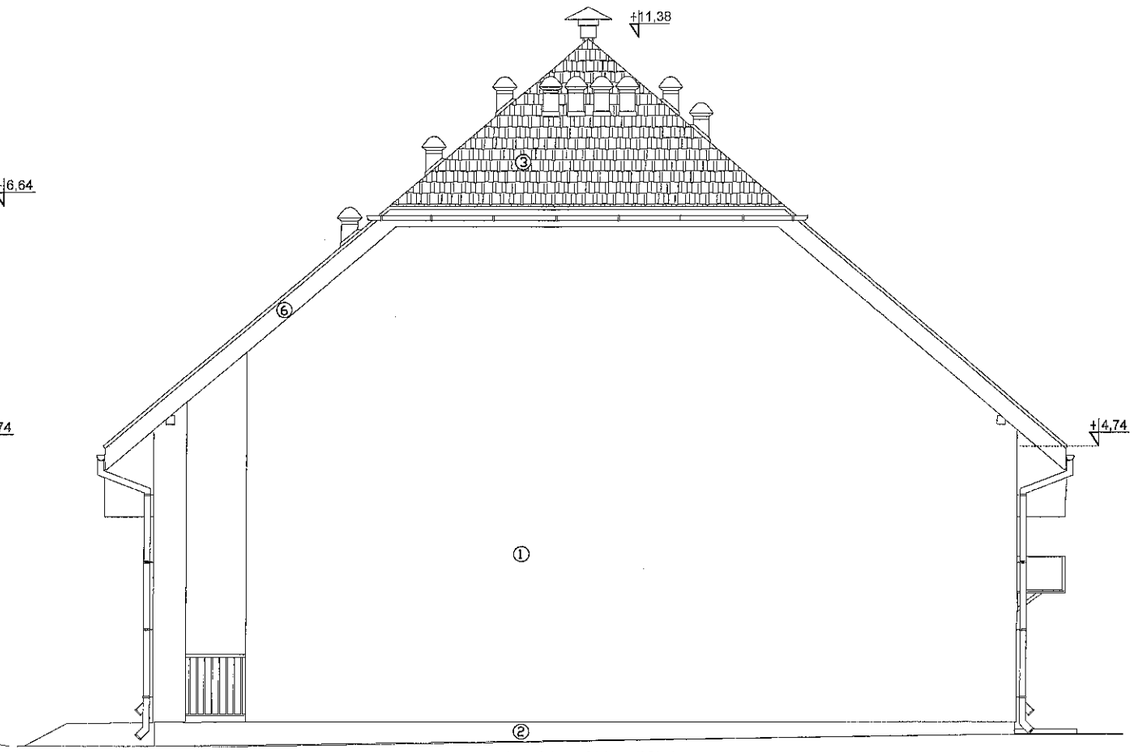

ELEWACJA POŁUDNIOWA

KOLORYSTYKA

1 -KOLOR ELEWACJI SZARY
2 -KOLOR COKOŁÓW SZARY
3 -KOLOR BLACHODACHÓWKI CZERWONY
4 -KOLOR STOLARKI DRZWIOWEJ CZERWONY
5 -KOLOR STOLARKI OKIENNEJ BIAŁY
6 -KOLOR OBRÓBEK BLACHARSKICH CZERWONY

CENTRUM PROJEKTOWO - BUDOWLANE "BUDPLAN"
www.budplan.pl

NADBUDOWA I ROZBUDOWA BUDYNKU ŚWIETLICY WIEJSKIEJ WRAZ Z CZĘŚCIĄ OSP, GÓZD, 21-422 STANIN, DZ. NR EWID. 360/5, 1068/2

INWESTOR

GMINA STANIN, STANIN 62, 21-422 STANIN

NAZWA RYSUNKU:	SKALA:
ELEWACJE	1:100

BRANŻA:

ARCHITEKTURA

SPECJALNOŚĆ:	PROJEKTANT:	PODPIS:
architektura projektant	MAGDALENA RAFALSKA	
Nr uprawnień	2/02/OL	
architektura sprawdzający	CZESŁAW SPRYCHA	
Nr uprawnień	227/Wa/75	

ŁUKÓW, STYCZEŃ 2015